Dauner Antriebstechnik GmbH

Drosselventil

– Verstellung über Außensechskant –

max. 250-300 bar

Gehäuse: verzinkter Stahl

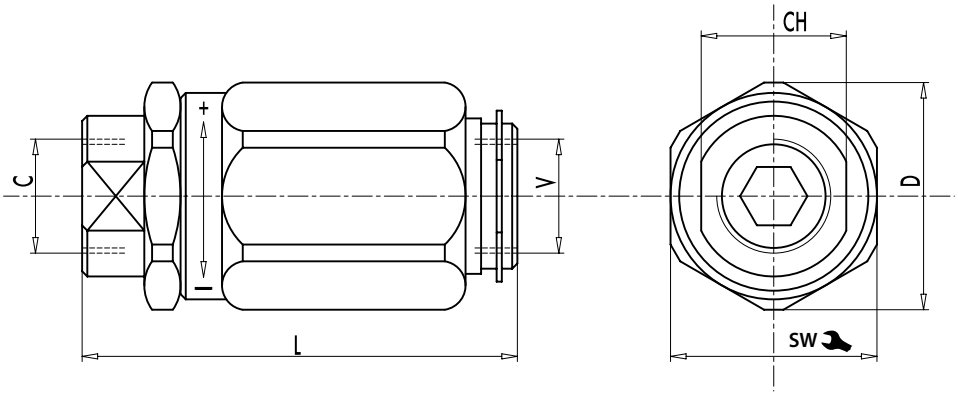

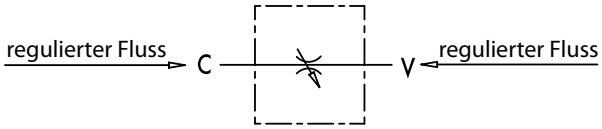

Drosselventile gehören zur Gruppe der Stromventile. Sie werden eingesetzt um die Geschwindigkeiten von Verbrauchern zu beeinflussen, indem man den Öffnungsquerschnitt der Ventile verändert. Bei Drosselventilen spielt die Durchflussrichtung keine Rolle. Die hier abgebildeten Ventile arbeiten druck- und viskositätsabhängig, was dazu führt, dass sich die Bewegungsgeschwindigkeit der Verbraucher durch Druckunterschiede und unterschiedliche Viskosität, verändert.

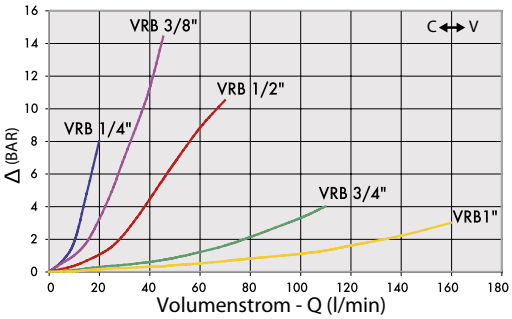

Öl Temperatur: 50°C – Öl Viskosität: 30 cSt

Bestellnummer	Bezeichnung	max. Durchfluss	max. Betriebsdruck	Anschlussgewinde	L	L1	CH	D	Gewicht
		Lt. / min	bar	V - C	mm	mm	mm	mm	kg
205-070-01000	VRB14	20	300	G1/4″	66,5	30	19	34	0,266
205-070-01050	VRB38	45	300	G3/8″	73	32	24	36	0,312
205-070-01100	VRB12	70	300	G1/2″	80	38	27	42	0,456
205-070-01150	VRB34	110	250	G3/4″	95	46	32	51	0,784
205-070-01200	VRB100	160	250	G1″	109	55	41	60	1,222

Dauner Antriebstechnik GmbH – Industriestraße 3 – 96120 Bischberg – Trosdorf
Tel.: 09503/50008-0 – Fax: 09503/50008-49 – Email: info@dauner-antriebstechnik.de – www.dauner-antriebstechnik.de

Die Inhalte unserer Seiten wurden mit größter Sorgfalt erstellt. Für die Richtigkeit, Vollständigkeit und Aktualität der Inhalte können wir jedoch keine Gewähr übernehmen.